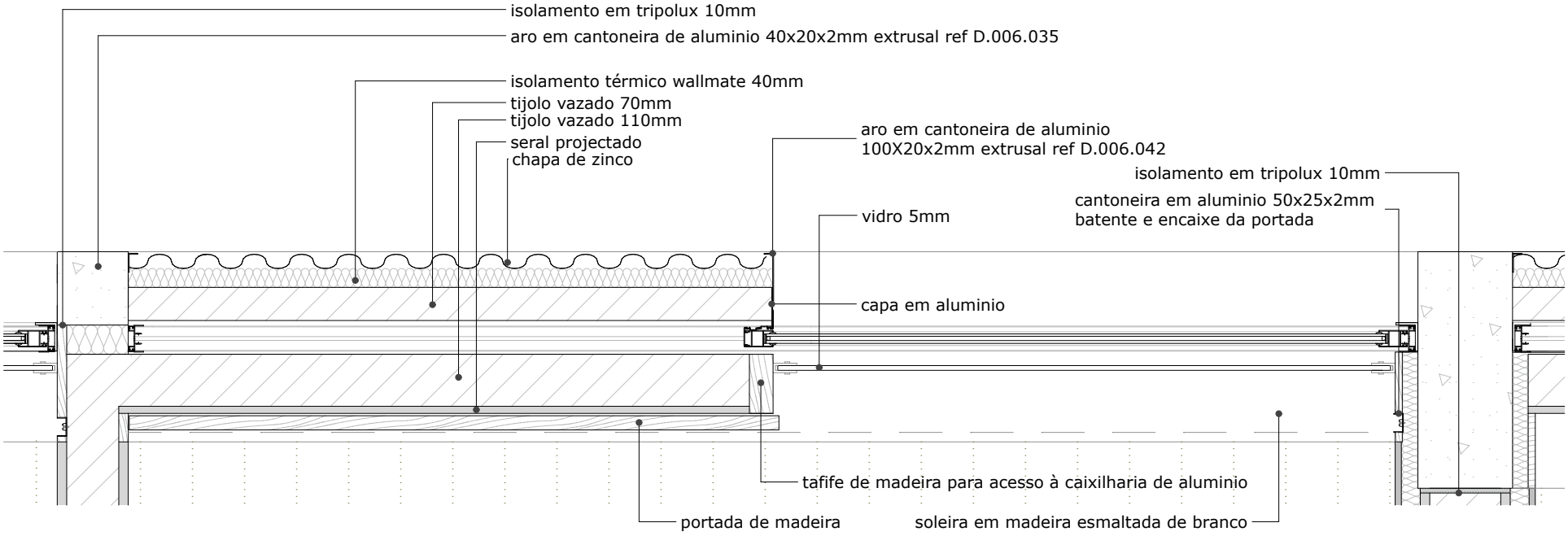

pormenor da janela